ԿԱԽՈՎԻ ԱՌԱՍՏԱՂԻ ՈՒՂՂՈՐԴԻՉ ՀԵԾԱՆՆԵՐԻ ԴԱՍԱՎՈՐՈՒԹՅԱՆ ՍԽԵՄԱ Մ1:100

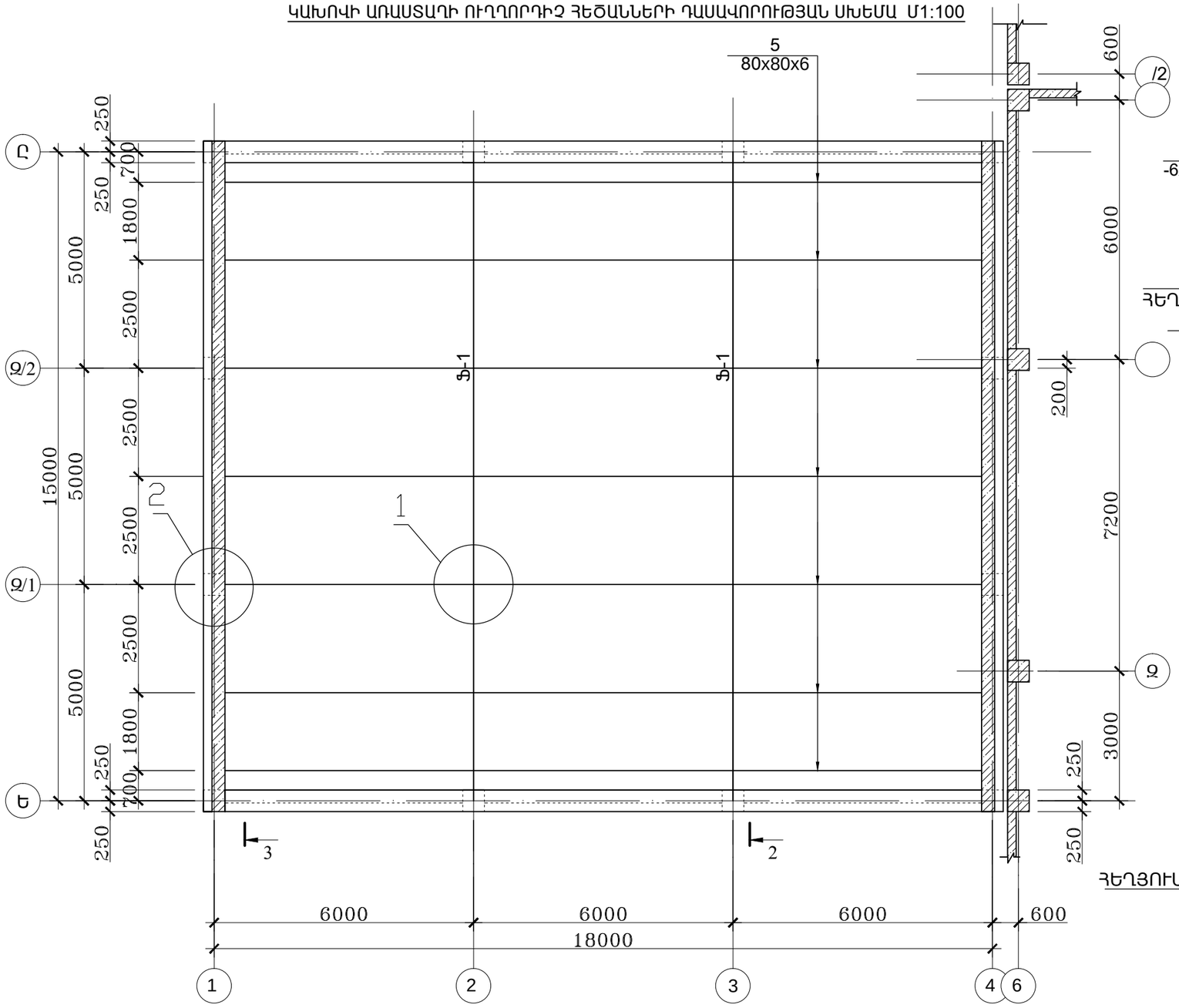

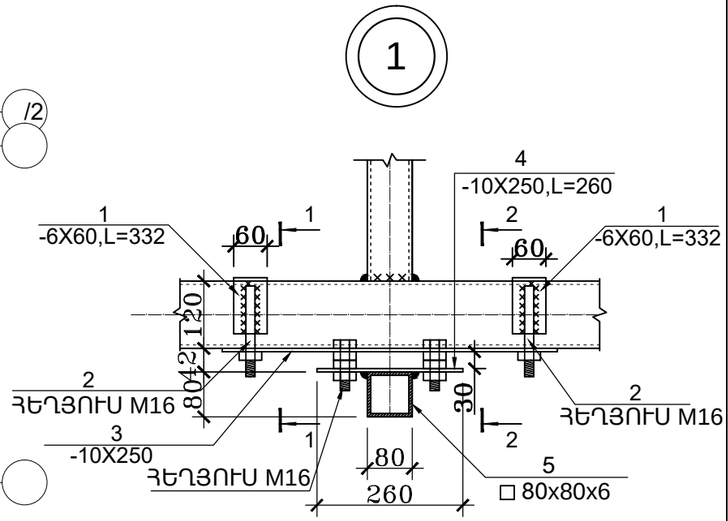

1 - 1

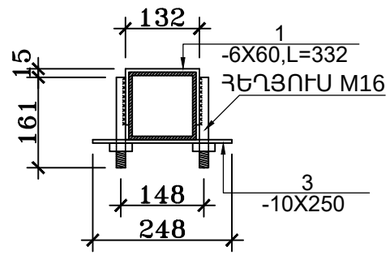

2 - 2

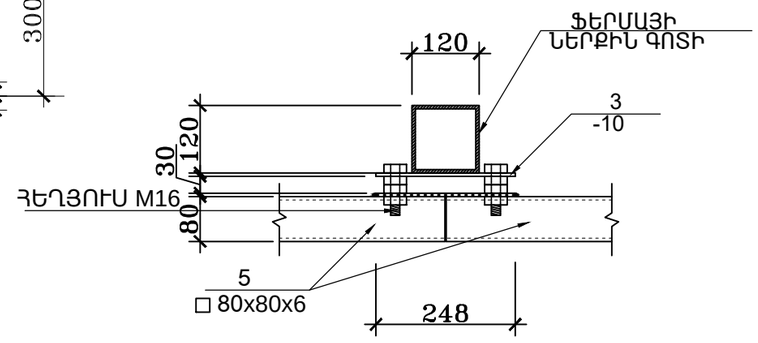

ՏՆՕՐԵՆ	.		ԵՐԵՎԱՆԻ ԹԻՎ 153 ԴՊՐՈՑ		
ՆԳՃ	.				
Է Է	. Է		Է	ՓՈՒԼ	ԹԵՐԹ	ԹԵՐԹԵՐ
				ԱՆ	20	24
			ԿԱԽՈՎԻ ԱՌԱՍՏԱՂԻ ՈՒՂՂՈՐԴԻՉ ՀԵԾԱՆՆԵՐԻ ԴԱՍԱՎՈՐՈՒԹՅԱՆ ՍԽԵՄԱ Մ1:100, ՀԱՆԳՈՒՅՑ 1	ՄԱՌԱ ԵՎ ԴՈՒՍՏՐԵՐ» ՍՊԸ	